Schlegl GmbH
Ohmstraße 5
92521 Schwarzenfeld
Tel. (09435) 551-0 - Fax (09435) 551-25

SCHLEGL
Ihr Partner im Anhängerbau

Gummifederachsen ohne Bremse
Ausführung A

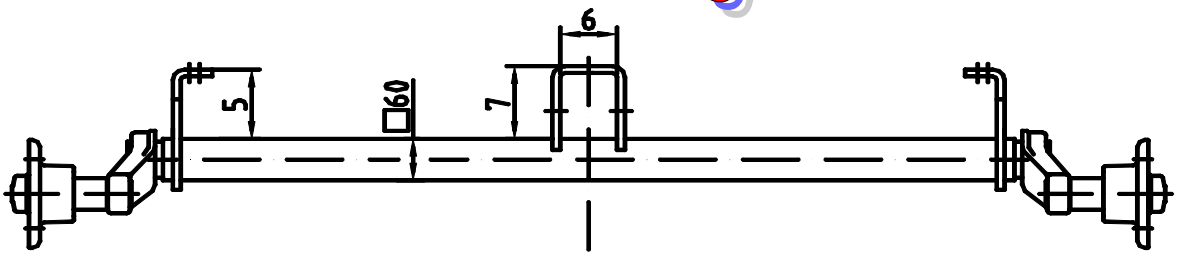

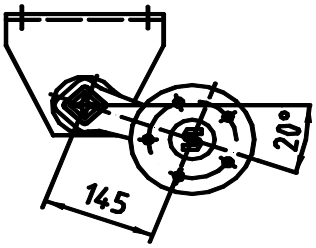

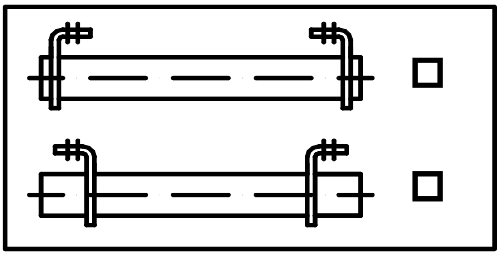

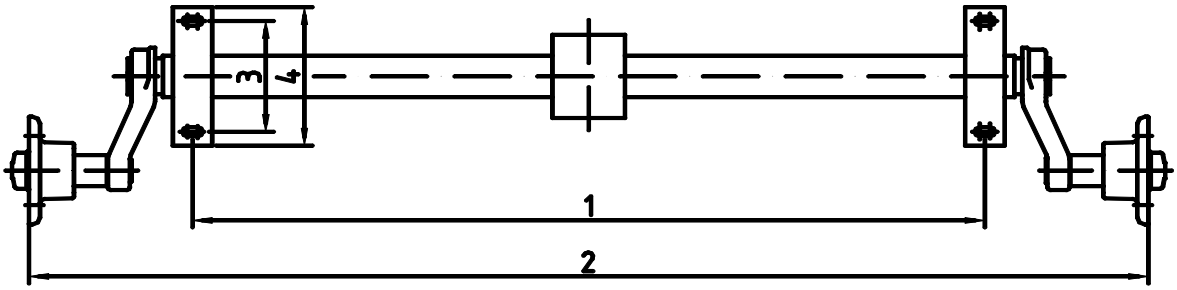

Bitte alle Maße in die Tabelle eintragen und Fahrzeughersteller angeben !!

Achslast:	
Pos.	**Maß**
1	
2	
3	
4	
5	
6	
7	

Radanschluß: ☐ **100/4** ☐ **112/5** ☐ sonstiges _____/__
Fahrzeughersteller:
Achstyp:
Ihre Adresse:

Mit SCHLEGL immer auf Achse !

info@schlegl-gmbh.de
www.schlegl-gmbh.de

Schlegl GmbH
Ohmstraße 5
92521 Schwarzenfeld
Tel. (09435) 551-0 - Fax (09435) 551-25

SCHLEGL
Ihr Partner im Anhängerbau

Gummifederachsen ohne Bremse
Ausführung B

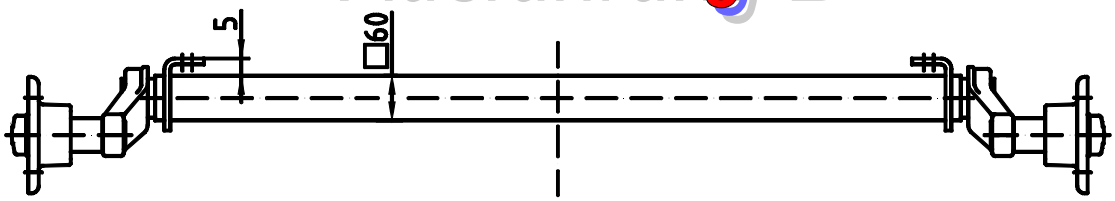

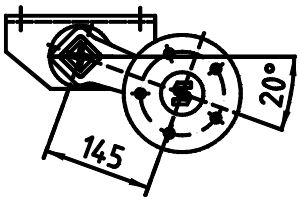

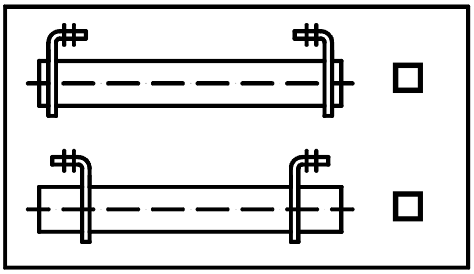

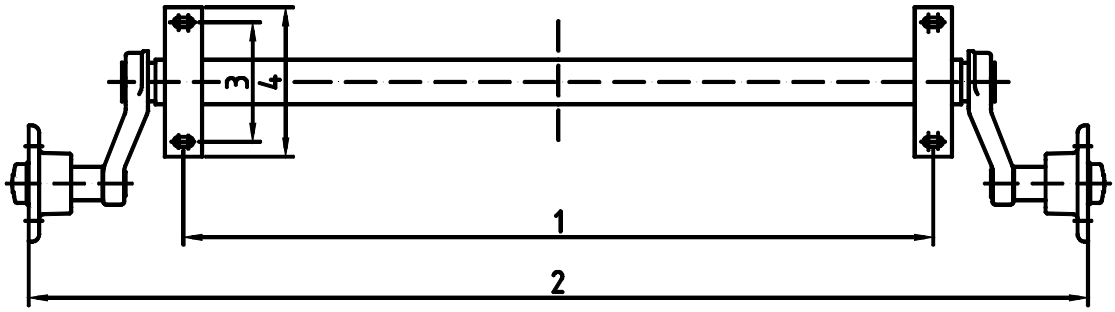

Bitte alle Maße in die Tabelle eintragen und Fahrzeughersteller angeben !!

Achslast:	
Pos.	**Maß**
1	
2	
3	
4	
5	

Radanschluß:	☐ 100/4	☐ 112/5
	☐ sonstiges ____/__	
Fahrzeughersteller:		
Achstyp:		
Ihre Adresse:		

Mit SCHLEGL immer auf Achse !

Schlegl GmbH
Ohmstraße 5
92521 Schwarzenfeld
Tel. (09435) 551-0 - Fax (09435) 551-25

SCHLEGL
Ihr Partner im Anhängerbau

Gummifederachsen ohne Bremse

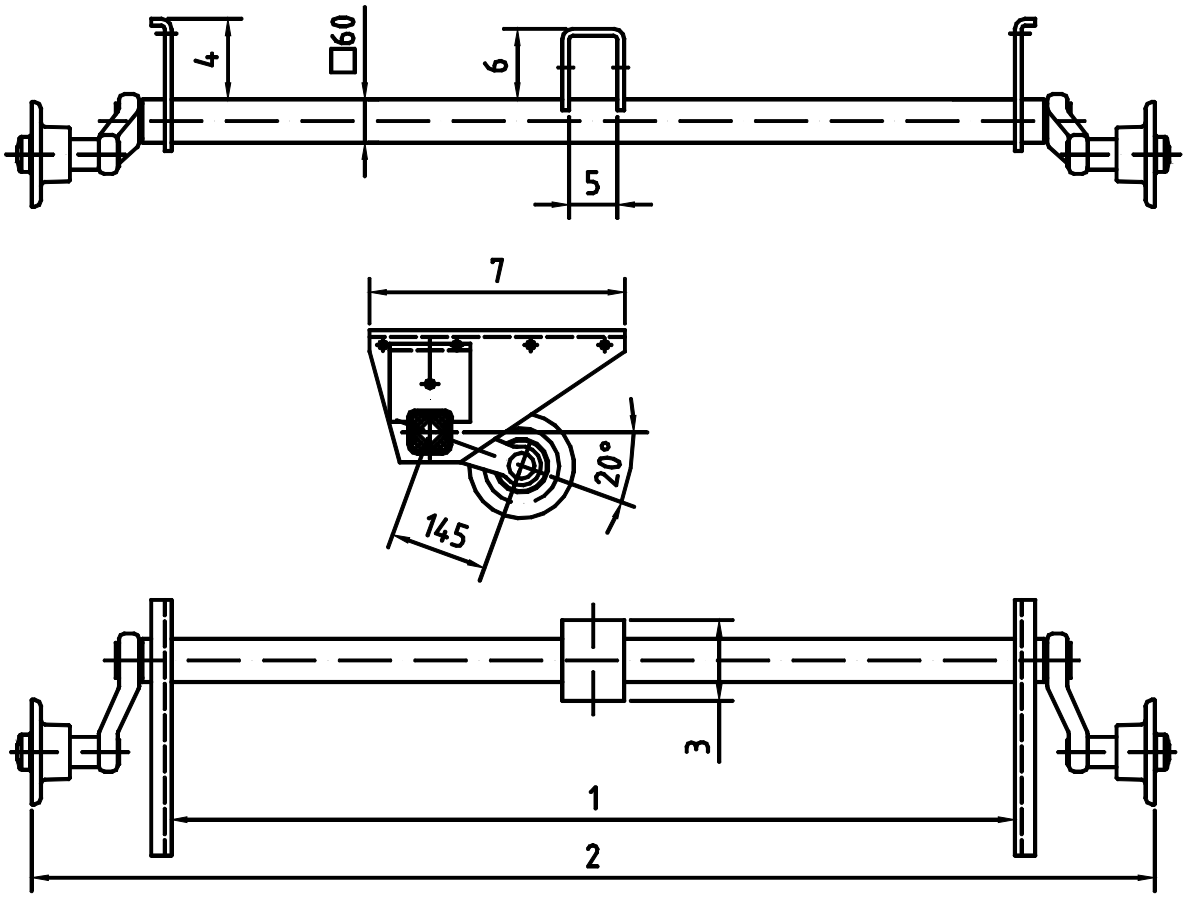

Bitte alle Maße in die Tabelle eintragen und Fahrzeughersteller angeben !!

Achslast:	
Pos.	**Maß**
1	
2	
3	
4	
5	
6	
7	

Radanschluß:	☐ **100/4**	☐ **112/5**
	☐ sonstiges _____/___	
Fahrzeughersteller:		
Achstyp:		
Ihre Adresse:		

Mit SCHLEGL immer auf Achse !

info@schlegl-gmbh.de
www.schlegl-gmbh.de

Schlegl GmbH
Ohmstraße 5
92521 Schwarzenfeld
Tel. (09435) 551-0 - Fax (09435) 551-25

SCHLEGL
Ihr Partner im Anhängerbau

Gummifederachsen mit Bremse

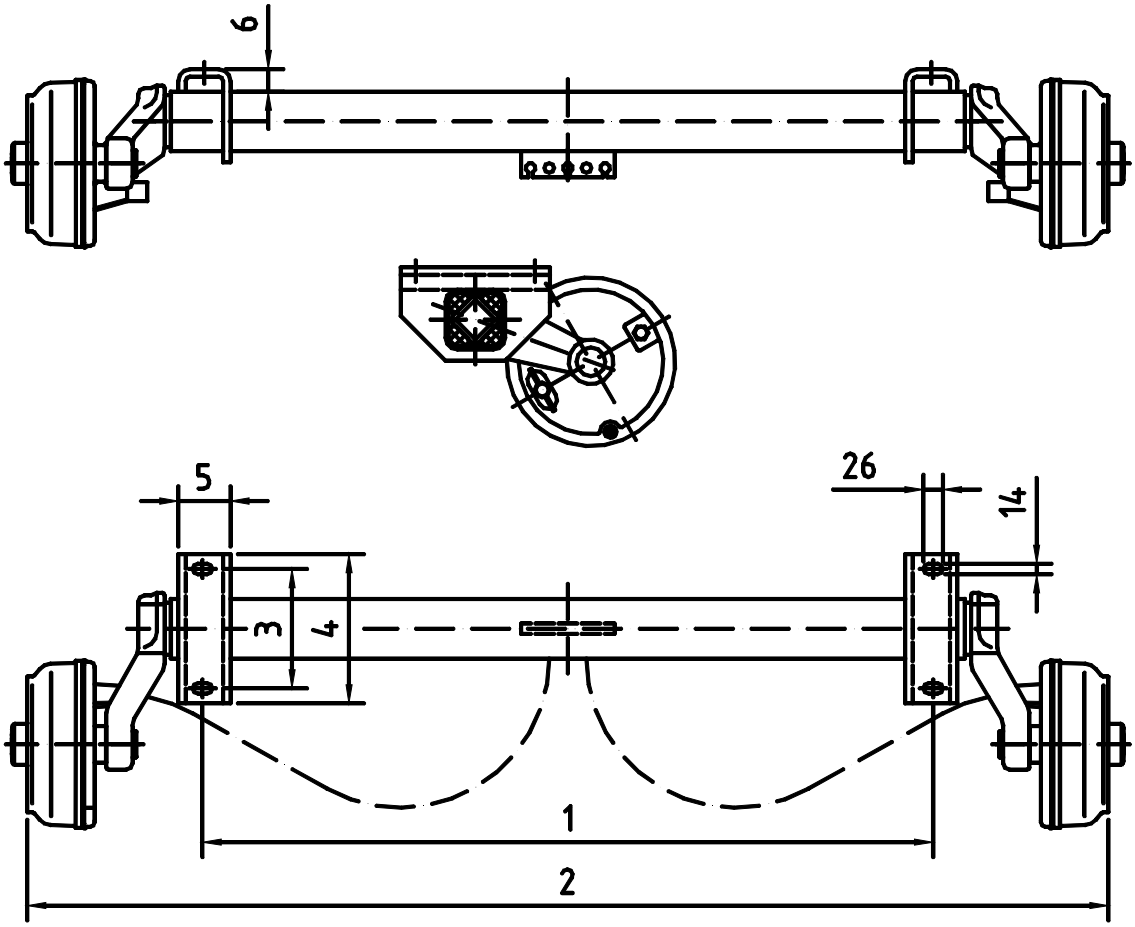

Bitte alle Maße in die Tabelle eintragen und Fahrzeughersteller angeben !!

Achslast:	
Tandem: ☐ Ja ☐ Nein	
Pos.	**Maß**
1	
2	
3	
4	
5	
6	

Radanschluß: ☐ **100/4** ☐ **112/5** ☐ sonstiges _____/___
Fahrzeughersteller:
Achstyp:
Ihre Adresse:

Mit SCHLEGL immer auf Achse !

info@schlegl-gmbh.de
www.schlegl-gmbh.de

Schlegl GmbH
Ohmstraße 5
92521 Schwarzenfeld
Tel. (09435) 551-0 - Fax (09435) 551-25

SCHLEGL
Ihr Partner im Anhängerbau

Gummifederachsen mit Bremse
- Tandem -

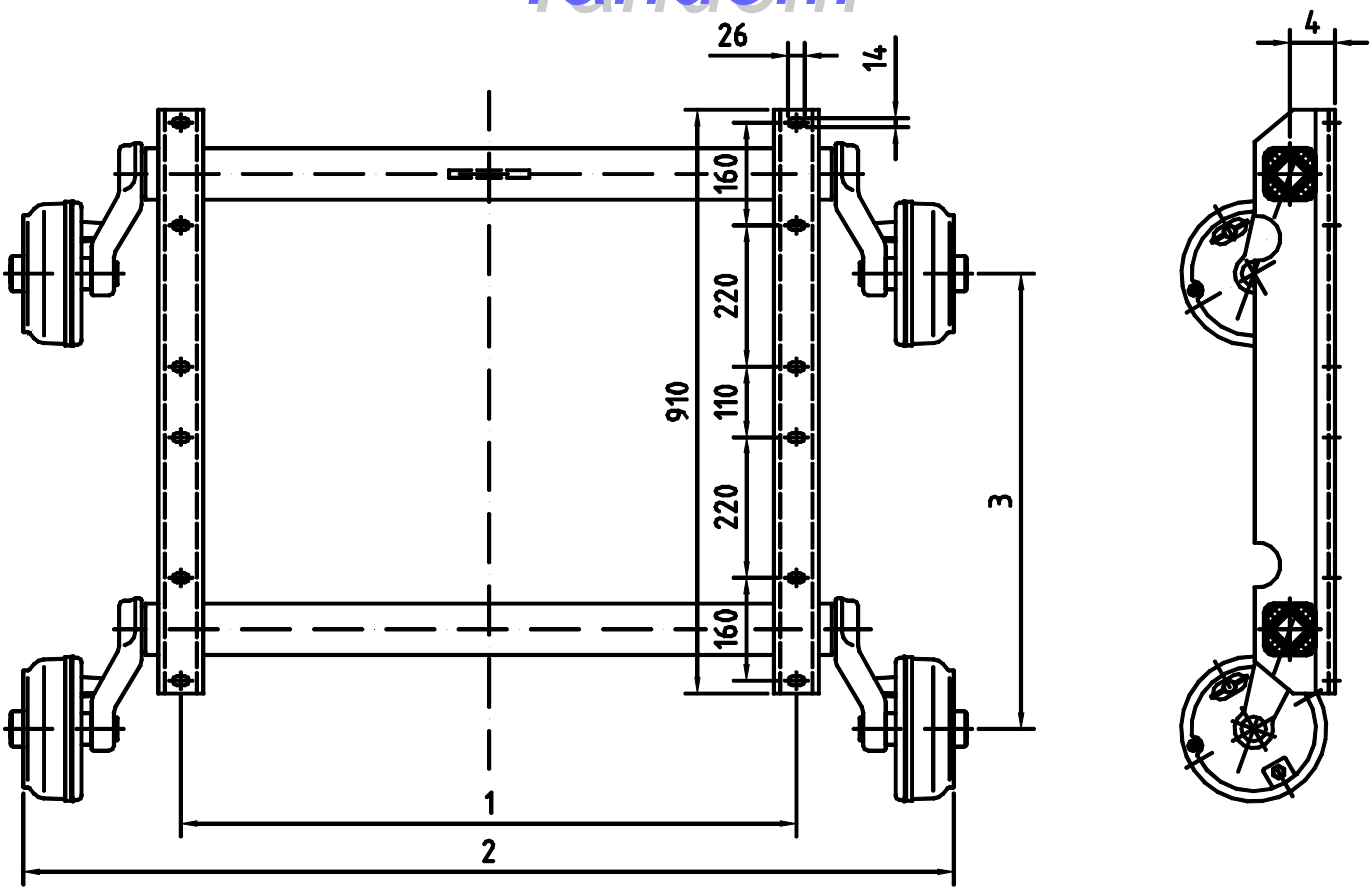

Bitte alle Maße in die Tabelle eintragen und Fahrzeughersteller angeben !!

Achslast:	
Pos.	**Maß**
1	
2	
3	
4	

Radanschluß:	☐ **100/4**	☐ **112/5**
	☐ sonstiges _____/___	
Fahrzeughersteller:		
Achstyp:		
Ihre Adresse:		

Mit SCHLEGL immer auf Achse !

info@schlegl-gmbh.de
www.schlegl-gmbh.de

Schlegl GmbH
Ohmstraße 5
92521 Schwarzenfeld
Tel. (09435) 551-0 - Fax (09435) 551-25

SCHLEGL
Ihr Partner im Anhängerbau

Starrachse ungebremst

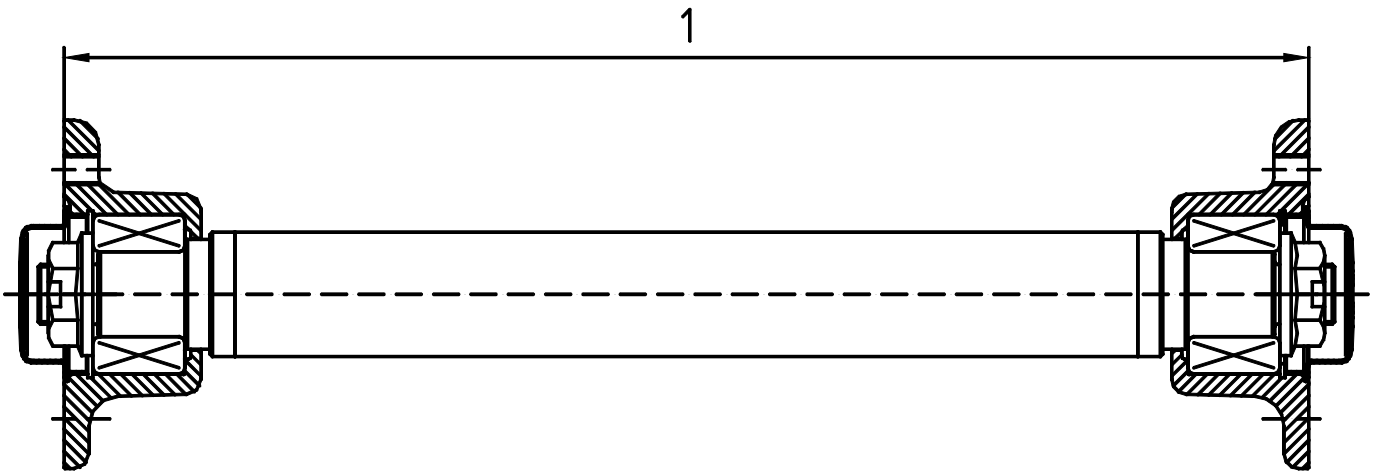

Bitte alle Maße in die Tabelle eintragen und Fahrzeughersteller angeben !!

Achslast:	
Pos.	**Maß**
1	

Radanschluß:	☐ **100/4**	☐ **112/5**
	☐ sonstiges _____/__	
Fahrzeughersteller:		
Achstyp:		
Ihre Adresse:		

Mit SCHLEGL immer auf Achse !

info@schlegl-gmbh.de
www.schlegl-gmbh.de

Schlegl GmbH
Ohmstraße 5
92521 Schwarzenfeld
Tel. (09435) 551-0 - Fax (09435) 551-25

SCHLEGL
Ihr Partner im Anhängerbau

Starrachse gebremst

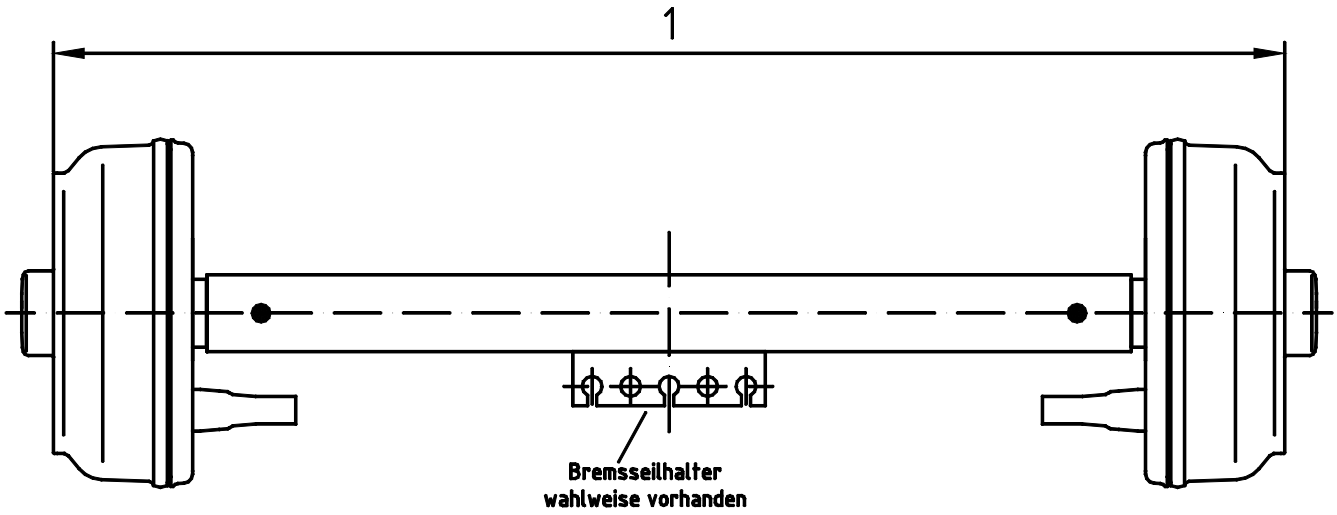

Bitte alle Maße in die Tabelle eintragen und Fahrzeughersteller angeben !!

Achslast:	
Pos.	**Maß**
1	

Radanschluß:	☐ **100/4**	☐ **112/5**
	☐ sonstiges _____/___	
Fahrzeughersteller:		
Achstyp:		
Ihre Adresse:		

Mit SCHLEGL immer auf Achse !

info@schlegl-gmbh.de
www.schlegl-gmbh.de